ハンガー引戸の自動ドア化工事

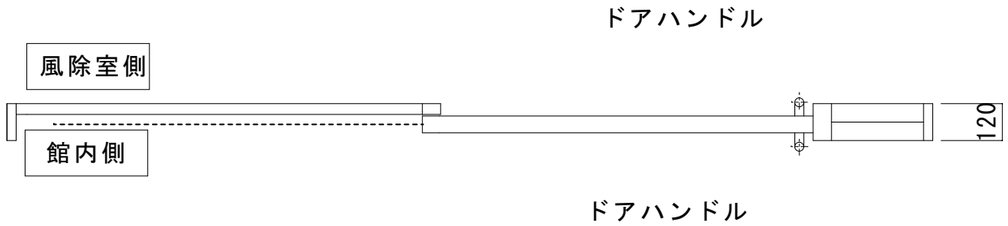

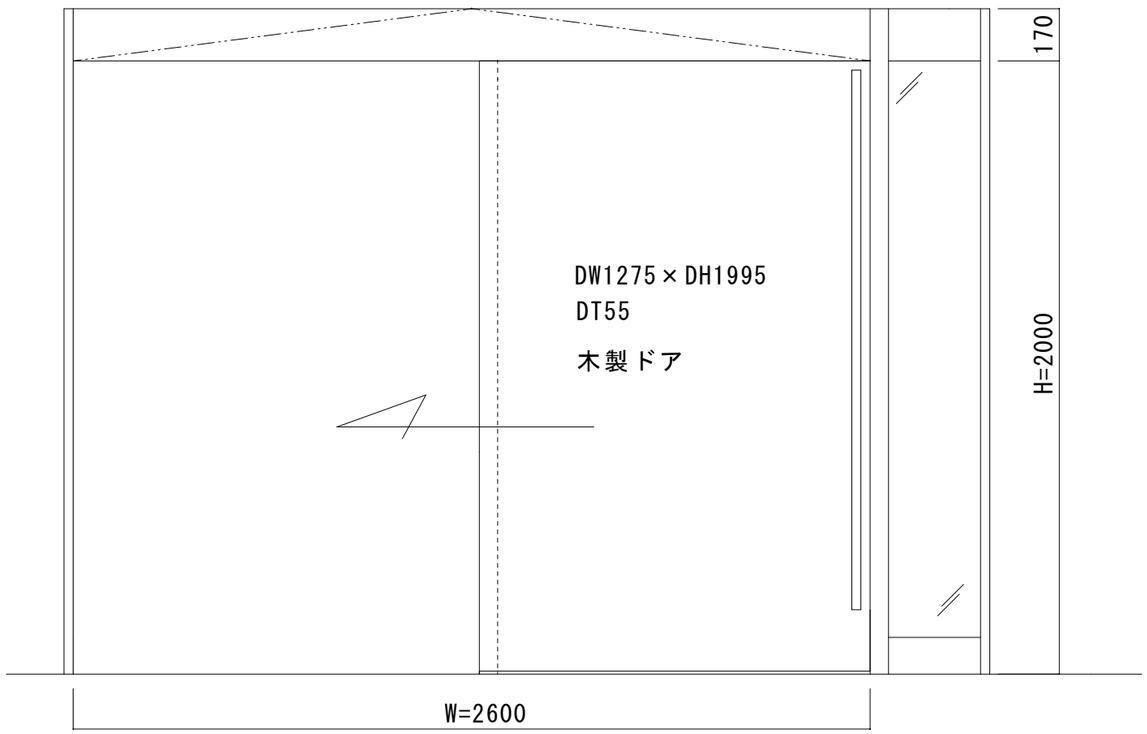

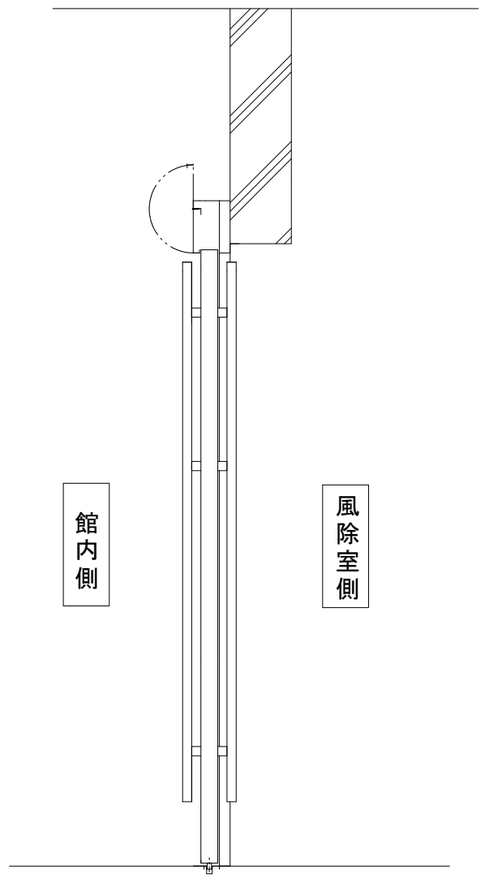

館内側観図

図面名称	No.	月日	訂正事項	JADSA	理事	理事	設計	製図	照査	縮尺	設計監理 殿	月日	工事名	図番
既存ハンガー引き戸（半自動）	4						野口	野口		1/20	施工 殿	月日	倶知安風土館自動ドア化工事	1
	3												設計番号	
	2													
	1													
					NPO法人全国自動ドア産業振興会									

ハンガー引き戸無目の断面詳細

※現場調査報告に基づき作図しています

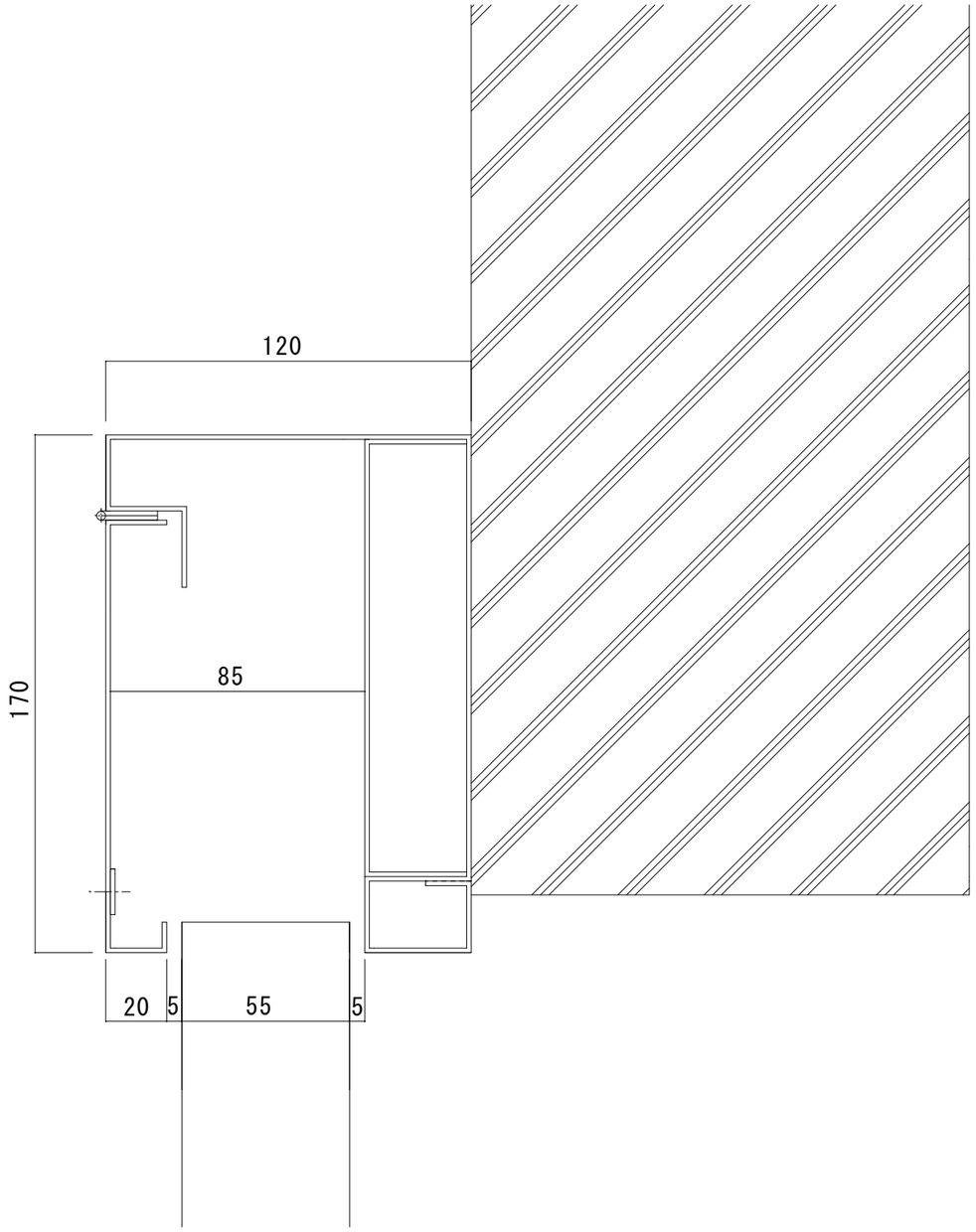

図　面　名　称	4			JADSA	理　事	理　事	設　計	製　図	照　査	縮　尺	設計監理	月　日	工事名	倶知安風土館自動ドア化工事
既存無目断面詳細図	3						野口	野口		1/20	殿			
	2										施　工		設計番号	図　番
	1										殿	月　日		2
	No.	月日	訂　正　事　項		NPO法人全国自動ドア産業振興会									

自動ドア納まり参考図

※本図は、100見付けの自動ドア装置を設置した場合の参考図です
※風除室側は、センサータッチ起動
※館内側は、センサー起動
※自動ドア装置の納まり具合により、補修方法も異なります
　見積の際に、どのような方法か示して金額も追加してください
　（本図は、現場調査報告に基づき事務局で作成した参考です）

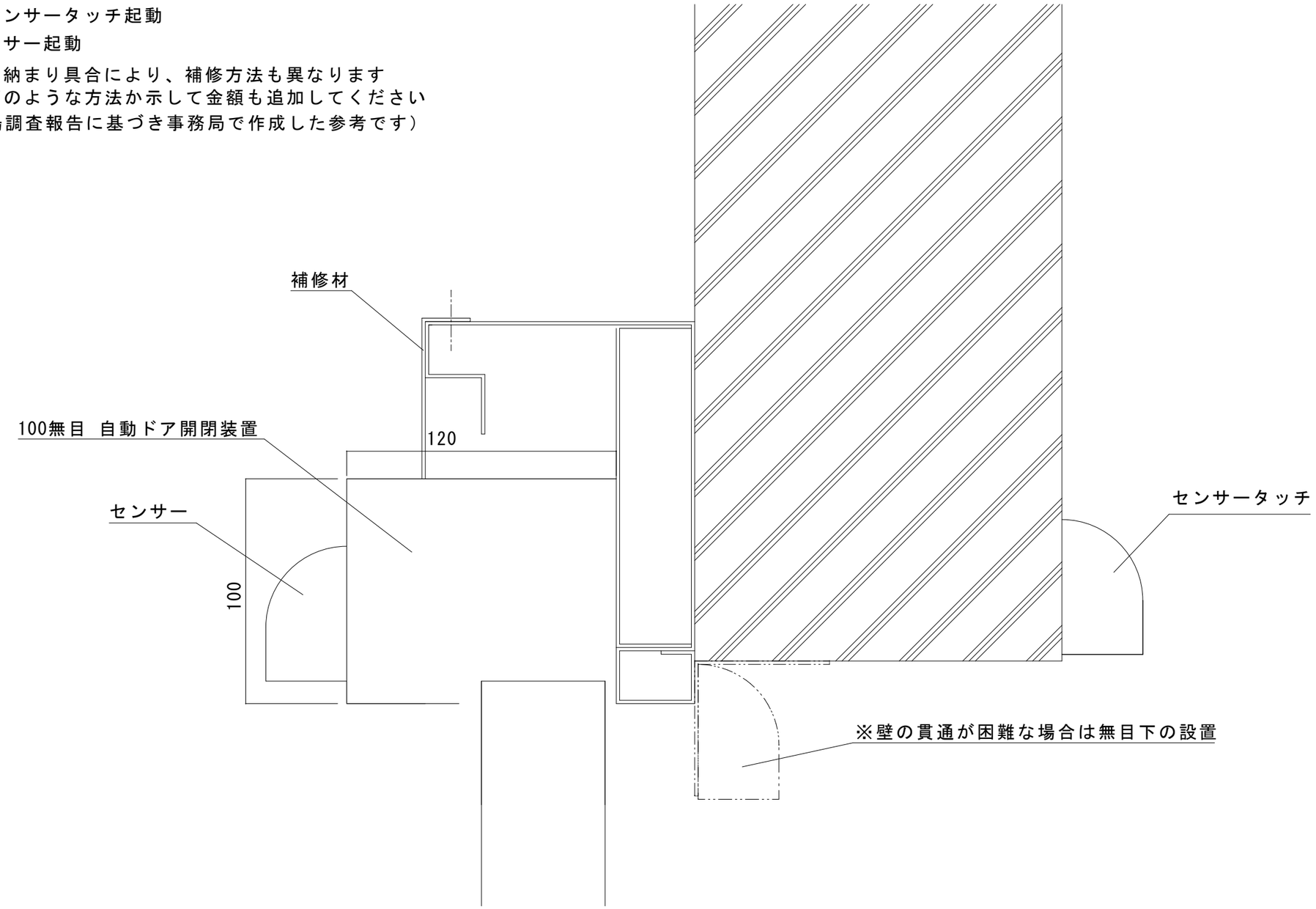

図面名称	No.	月日	訂正事項	JADSA	理事	理事	設計	製図	照査	縮尺	設計監理	月日	工事名	俱知安風土館自動ドア化工事
自動ドア納まり参考図	4 3 2 1						野口	野口		1/20	殿		設計番号	図番 3
					NPO法人全国自動ドア産業振興会						施工 殿	月日		

自動ドア納まり参考図

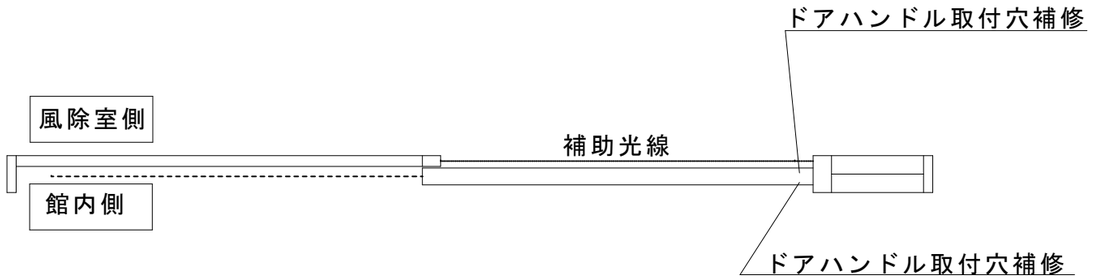

見積範囲（施工範囲）

①自動ドア開閉装置
②外側(風除室側）起動センサ：センサータッチ
③内側(館内側）起動センサ：無目付けセンサ
④補助光線センサ（対向又は反射式）
⑤補修材一式（開閉装置上部、ドア部）
⑥上記材料取付調整費

※本図は、現場調査報告を基に作図しています
施工の際に確認が必要です

※ドアハンドルがセンサーに干渉しなければ
そのまま残しても良いです

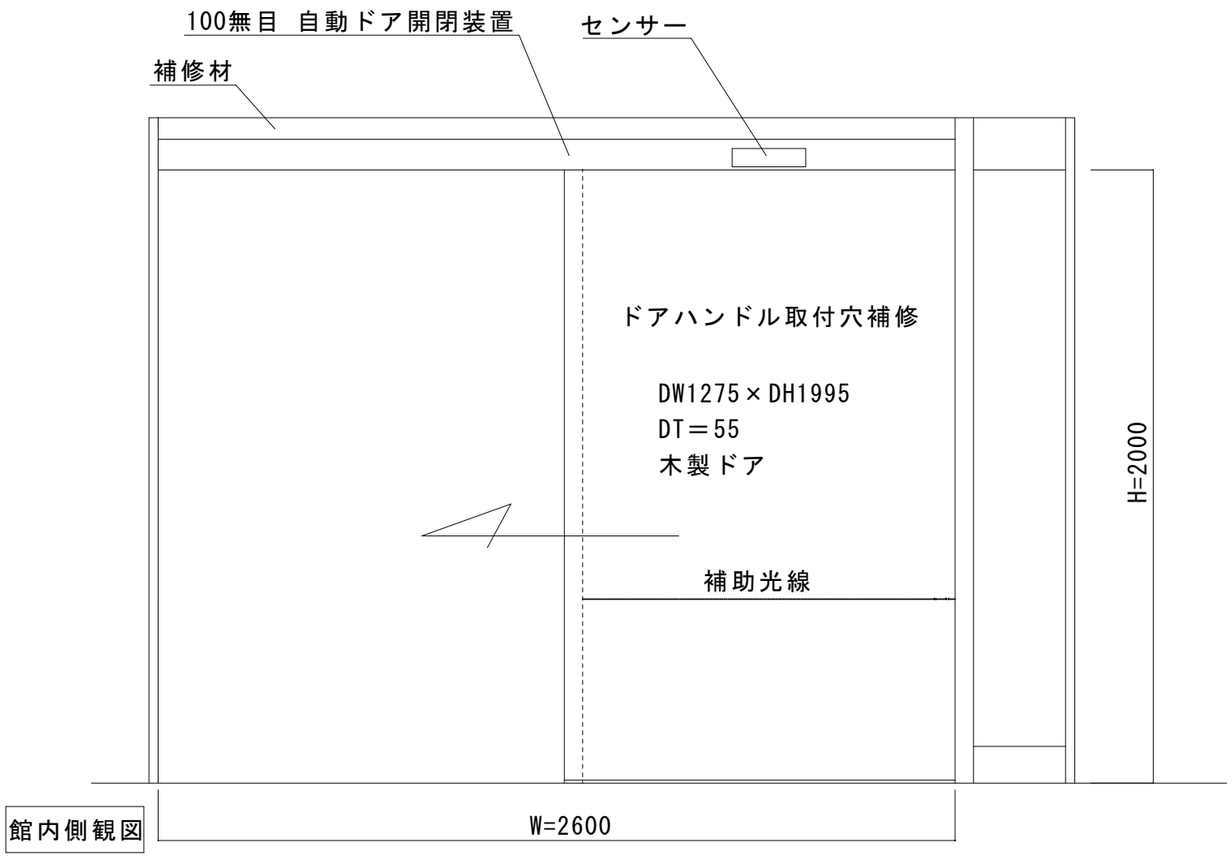

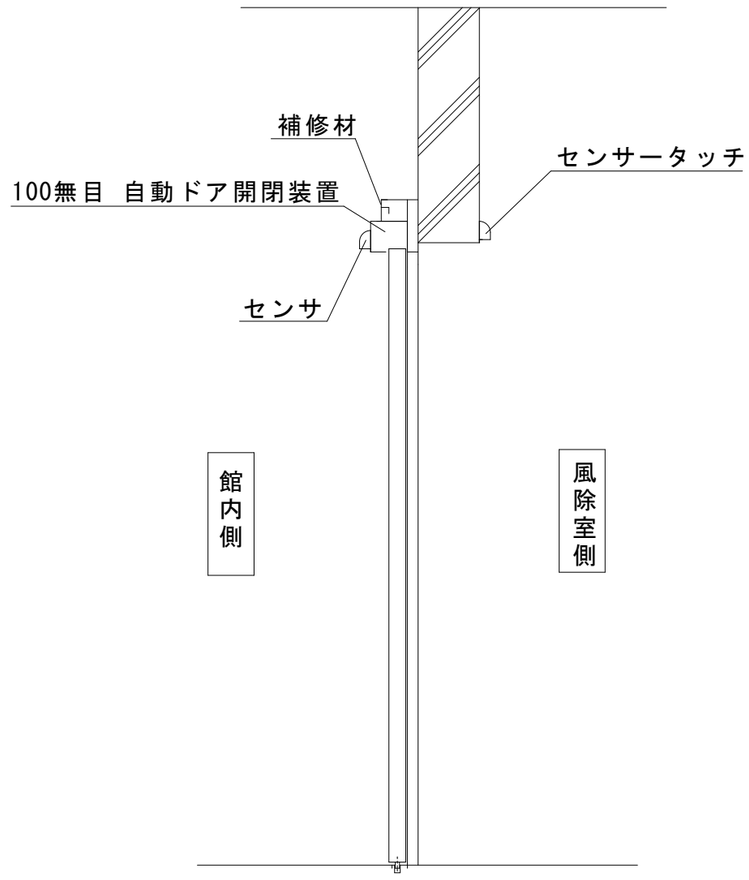

図面名称	No.	月日	訂正事項	JADSA	理事	理事	設計	製図	照査	縮尺	設計監理	月日	工事名	俱知安風土館自動ドア化工事
自動ドア納まり参考図	4						野口	野口		1/20	殿		設計番号	図番 4
	3										施工	月日		
	2										殿			
	1													
					NPO法人全国自動ドア産業振興会									

倶知安風土館

建物外観

フロント外観

フロント内観

開閉装置

フロントの状態（カバー取付位置変更必要）

フロントの状態

ドアの状態（下部）

ドアの状態（上部）

付属機器（錠前）

SUS・ST内蔵納まり調査資料

現場名	倶知安 風土館		
住　所	北海道虻田郡倶知安町北6条東7-3		
設置場所	風除室 内側		
担当者			
既存エンジン	引き戸クローザー	交換エンジン	UNS-150-ATJ
外側既存センサ	なし	外側センサ	OAB-215V (W) □併用
内側既存センサ	なし	内側センサ	OA-204V (W) □併用
既存補助光線	なし	補助光線	☑1光線 □2光線
ドア開閉方式	☑スライド □円形 □2重スライド □フルオープン □3重スライド	点検口寸法	縦 — mm 横 — mm
		ランマ	□有り ☑無し
引き勝手(内観)	□右引き ☑左引き □両引き	難易度 (現場作業時間)	□0.5～2.0h □2.0～3.0h □3.0～4.0h ☑4.0～5.0h □5.0～6.0h □6.0～7.0h
EN寸法	L= 2600		
フロント	□アルミ □ステン ☑スチール □木	特殊仕様	□二つ割 □エンジン芯左右違う ☑台板穴化工有り ☑カバーなし □重量用 カバーるかし有り. □停電時解錠型 □停電時施錠型 □バッテリー開放 □バッテリー閉鎖
仕上げ色	☑ホワイト □HL □鏡面 □シルバー □ブロンズ □ブラック □ステンカラー □つや消し		
ドア種類	□アルミ框 □強化ガラス □ステン框 □スリム框 □両面フラッシュ □片面フラッシュ □中桟付き ボア.	必要人員	□1人 ☑2人 □3人 □4人以上
		電　源	□コンセント □壁スイッチ □直結 電源 入れてもらう
ドア寸法	DW 1275 DH 1995 DT 55	現場状況	☑有人現場 □無人現場
ドア吊元ピッチ	120 mm	障害物	☑有り □無し 左にポスト有り.
引き残し	140 mm	現場写真	☑全体 ☑正面 ☑内観 □外センサ □内センサ □補助センサ □電源 ☑エンジン内部（納まり）
ドア芯	30 mm		
取付け法	☑ビス □ボルト □溶接 □ガラスポケット □コーナーピース	火気	□電動グラインダー □溶接機
		モール配線工事	□有り m ☑無し

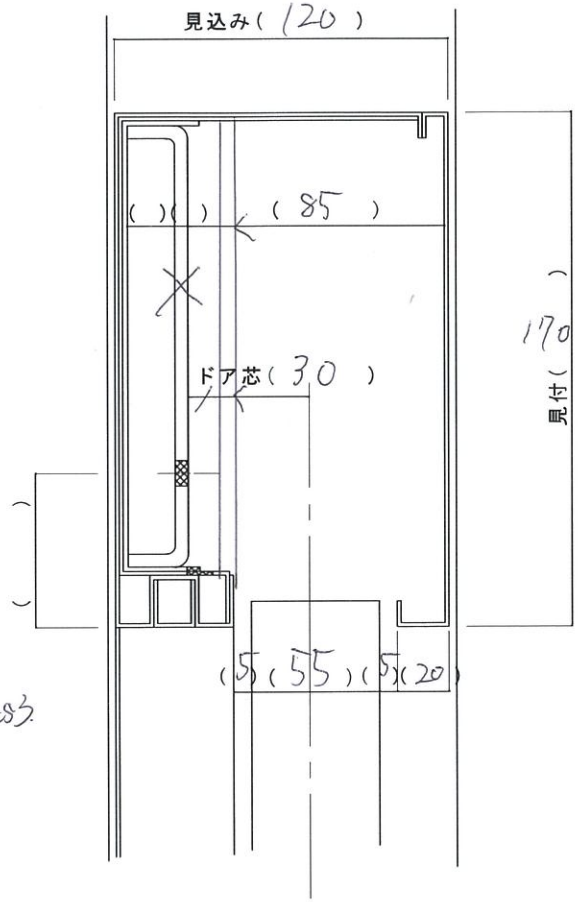

※ ガラスはJISを満たしていますか？

※ 安全距離はJISを満たしていますか？

※ 保護方策を取る必要はありますか？

要・不要

備考（駐車場情報・連絡事項など）

図面名称	No.	月日	訂正事項	JADSA	部長	課長	設計	製図	照査	縮尺 1/20	設計監理 殿	月 日	工事名	
											施工 殿	月 日	設計番号	図番

NPO法人全国自動ドア産業振興会